DECOPLAT

# El plato de ducha del profesional

2026/2027

CALIDAD DISEÑO BIENESTAR

# ITÁLICA

Garantía 5 años | Bactericida | -40% de peso | Fácil limpieza | Antideslizante clase C3 | No absorbente | Hecho en España | Fácil instalación



Negro RAL 9005 | Crema R1013 | Arena RS3005Y50R | Moka R1019 | Cemento R7031 | Antracita R7016 | Hueso R9001 | Premium Granito gris | Premium Granito camel

# ROMA

Garantía 5 años | Bactericida | -40% de peso | Fácil limpieza | Antideslizante clase C3 | No absorbente | Hecho en España | Fácil instalación



Negro RAL 9005 | Crema R1013 | Arena RS3005Y50R | Moka R1019 | Cemento R7031 | Antracita R7016 | Hueso R9001 | Premium Granito gris | Premium Granito camel

# AUREA

Disponible solo en ancho de 80 cm

Garantía 5 años | Bactericida | -40% de peso | Fácil limpieza | Antideslizante clase C3 | No absorbente | Hecho en España | Fácil instalación



Negro RAL 9005 | Crema R1013 | Arena RS3005Y50R | Moka R1019 | Cemento R7031 | Antracita R7016 | Hueso R9001 | Premium Granito gris | Premium Granito camel

# ACCESORIOS



## Rejilla

Disponible en los mismos colores que los platos de ducha


Negro
RAL 9005


Crema
R1013


Arena
RS3005Y50R


Moka
R1019


Cemento
R7031


Antracita
R7016


Hueso
R9001


Premium
Granito gris


Premium
Granito camel

## Válvula para modelo Itálica y Áurea



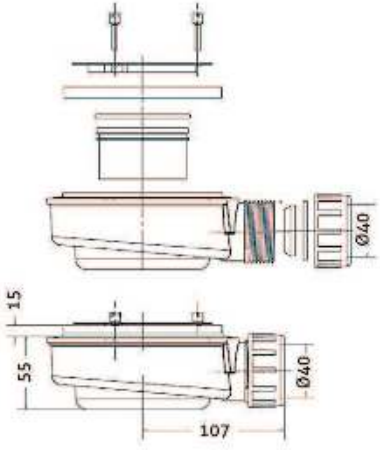


Medidas
- Válvula extraplana
- Salida Ø 40 mm
- Altura 55 mm (+15 mm de brida)
- Distancia del eje a la salida 107 mm

## Válvula modelo Roma

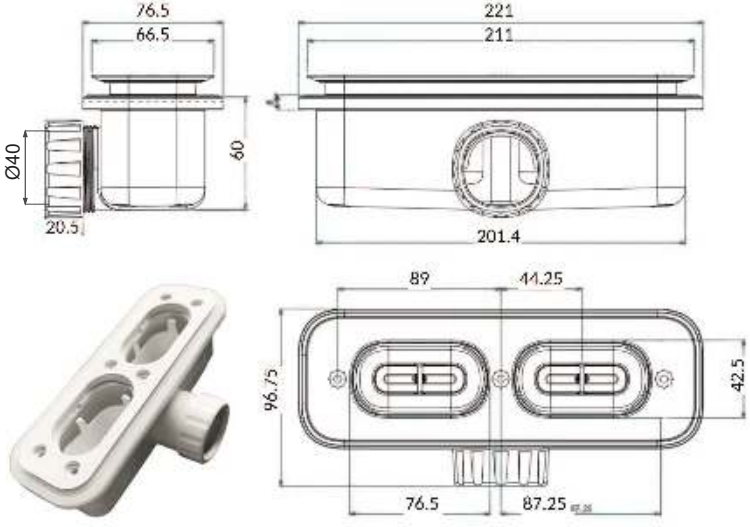


Medidas
- Válvula rectangular
- Largo 220 mm
- Ancho 75 mm
- Alto 60 mm

# PANELES



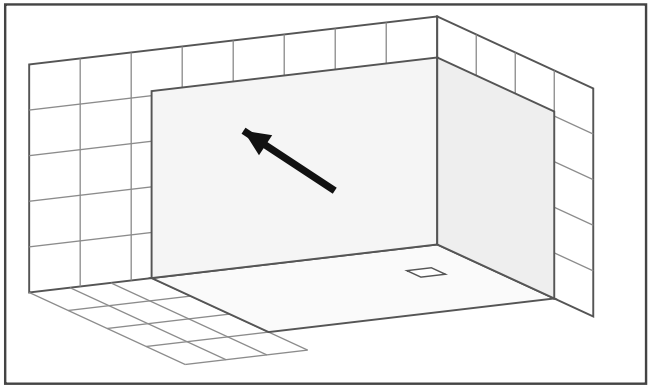

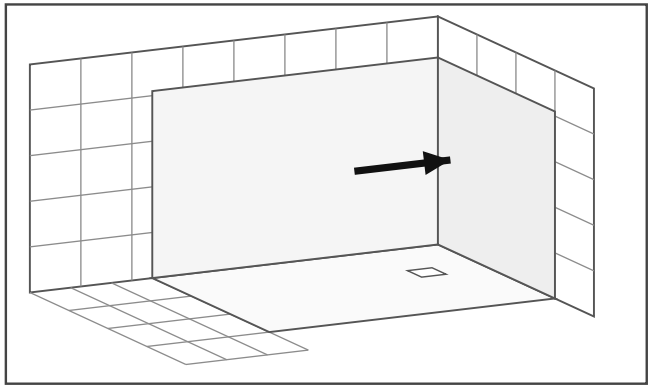



## Paneles de fibra de vidrio

- Misma textura que nuestros platos de ducha
- Flexibles para una instalación muy sencilla
- 3 mm aproximados de grosor
- Disponible cualquier medida inferior a 120 cm x 340 cm

Colores: los mismos que los platos de ducha y las rejillas.

# CARACTERÍSTICAS Y CALIDAD

Platos de ducha y lavabos

**PLATOS DE CARGA MINERAL ALIGERADA**
**Hasta un 40% menos de peso**

**30 kg/m² · 2,7 cm · Barcol 55**
Peso por superficie · Espesor · Dureza

## LIMPIEZA Y MANTENIMIENTO

- Agua jabonosa con un trapo o esponja suave.
- No usar estropajos abrasivos ni objetos punzantes.
- Utilizar limpiadores de pH neutro. Aclarar después con abundante agua.
- Productos antical: aplicar durante un breve periodo e inmediatamente después aclarar con abundante agua.

## MATERIALES Y REVESTIMIENTO

Platos de ducha: resina de poliéster, cargas minerales aligeradas (incluidas dolomitas) y pigmentos naturales.
Lavabos: resinas, cargas minerales y pigmentos naturales.
Revestimiento Gel Coat ISO NPG: protección frente a golpes, desgaste, agentes químicos y envejecimiento.

## PROPIEDADES

- Antideslizante clase C3.
- Nula absorción de agua.
- Alta resistencia al rayado y a los impactos.
- Superficie higiénica y antibacteriana.
- Resiste el calor y los cambios de temperatura.
- Resistencia química a productos comunes de limpieza.
- Facilidad de limpieza y mantenimiento.
- Máxima compactación.
- Caídas optimizadas para la evacuación del agua.
- Adaptación a medida y personalizable por el cliente.

Instalación: los platos pueden encastrarse en su totalidad si la instalación lo permite.

| ENV ISO 10545-17 | UNE-EN 12633 | ASTM C-1028-85 |
|---|---|---|
| EXCELENTE · Seco 0,92 / Mojado 0,8 | C3 · 47 | ESTABLE · Seco 88 / Mojado 85 |

## PRESTACIONES DE LOS PLATOS

| Características esenciales | Prestación | Norma |
|---|---|---|
| Aptitud para la limpieza | Clase 1 | EN 14527:2016 |
| Durabilidad | Clase 1 | EN 14527:2016 |
| Evacuación del agua | Pasa | EN 14527:2016 |
| Resistencia a productos químicos | Pasa | EN 14527:2016 |
| Clase de resbaladicidad | Clase 3 | EN 14527:2016 |

## PRESTACIONES DE LOS LAVABOS

| Características esenciales | Prestación | Norma |
|---|---|---|
| Aptitud para la limpieza | Pasa | EN 14688:2006 |
| Resistencia a la carga | Pasa | EN 14688:2006 |
| Protección contra desbordamiento | Clase 00 | EN 14688:2006 |
| Durabilidad | Pasa | EN 14688:2006 |

# RIYAD

Resina con carga mineral





Medidas: 14 cm alto × 40 cm largo

| Negro | Crema | Arena | Moka | Cemento | Antracita | Hueso | Premium | Premium |
|---|---|---|---|---|---|---|---|---|
| RAL 9005 | R1013 | RS3005Y50R | R1019 | R7031 | R7016 | R9001 | Granito gris | Granito camel |

# DOMUS

Resina con carga mineral





Medidas: 14 cm alto × 33 cm ancho × 47 cm largo

| Negro RAL 9005 | Crema R1013 | Arena RS3005Y50R | Moka R1019 | Cemento R7031 | Antracita R7016 | Hueso R9001 | Premium Granito gris | Premium Granito camel |
|---|---|---|---|---|---|---|---|---|



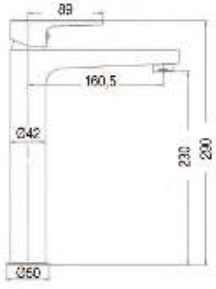


## SR102L

### Monomando para lavabo alto

Caño tubo giratorio
Cuerpo de latón cromado
Cartucho cerámico Ø 35 mm
Conexiones flexibles 3/8"



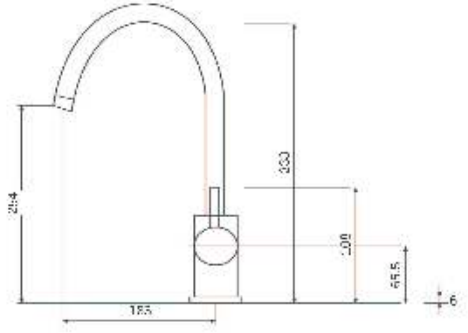


## GF124G

### Monomando para lavabo alto

Caño tubo giratorio
Cuerpo de latón cromado
Cartucho cerámico Ø 35 mm
Conexiones flexibles 3/8"

Latón oro cepillado

Latón negro mate

# Columnas De Ducha

Monomando y termostáticas



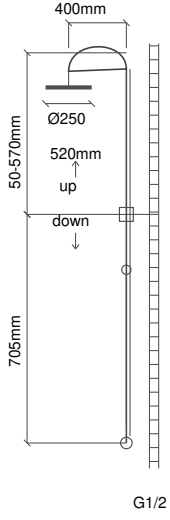





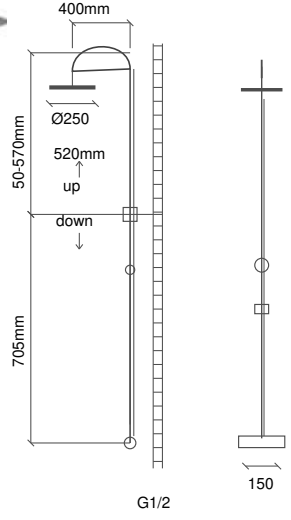




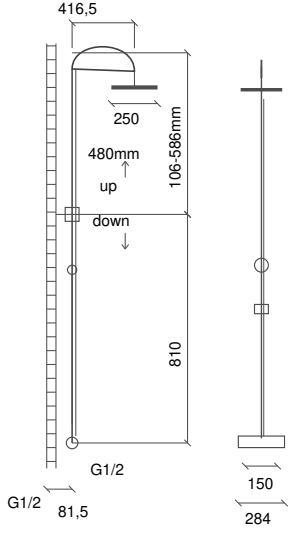


## B006SE

**Columna monomando de ducha**

Acabado cromado
Grifería monomando de latón cromado
Cartucho cerámico Ø 35 mm
Barra extensible de acero inox. 304
Rociador redondo Ø 25 cm, de acero inox. 304 extraplano, antical
Mango de ducha ABS tres posiciones
Soporte de mango de ducha regulable en altura
Flexo de acero 1,5 m
Distribuidor integrado

## B006SEN

**Columna monomando de ducha**

Acabado negro mate
Grifería monomando de latón negro mate
Cartucho cerámico Ø 35 mm
Barra extensible de acero inox. 304
Rociador redondo Ø 25 cm, de acero inox. 304 extraplano, antical
Mango de ducha ABS tres posiciones
Soporte de mango de ducha regulable en altura
Flexo de PVC 1,5 m
Distribuidor integrado

## B007SE

**Columna para ducha termostática**

Acabado cromado
Grifería termostática doble salida
Barra extensible de acero inox. 304
Rociador redondo Ø 25 cm, de acero inox. 304 extraplano, antical
Mango de ducha ABS tres posiciones, antical
Soporte de mango de ducha regulable en altura
Flexo de acero 1,5 m
Distribuidor integrado en grifería



www.decoplat.es

Pol. Piedrahincada 4, nº 6 · Alcalá de Guadaíra (Sevilla)